Partition wall system art. 40.0101.135...

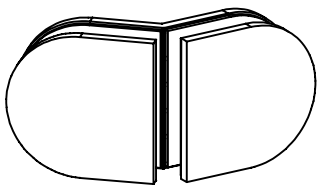

304

Glass clamp 135° - glass/glass	Glasklemme 135° - Glas/Glas	Equerre à 135° - verre/verre	Glasklem 135° - glas/glas
stainless steel	V2A	inox	RVS
...10 polished ...12 satin	...10 poliert ...12 gebürstet	...10 poli ...12 brossé	...10 gepolijst ...12 geborsteld

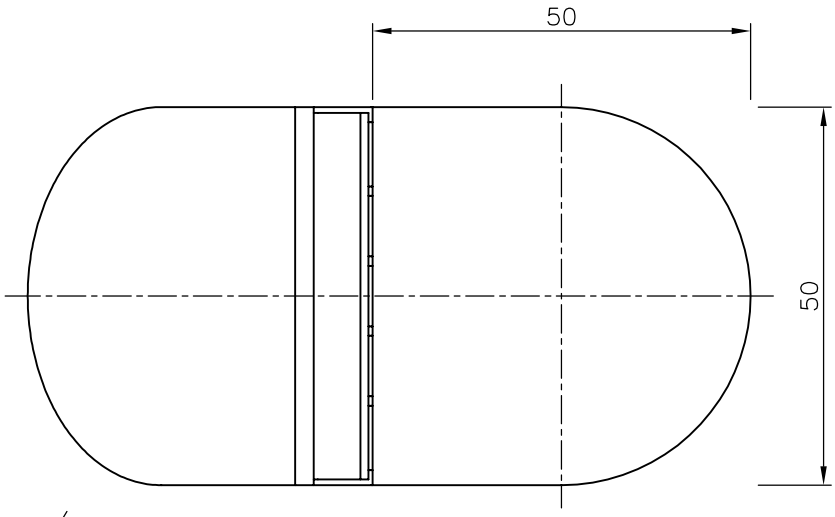

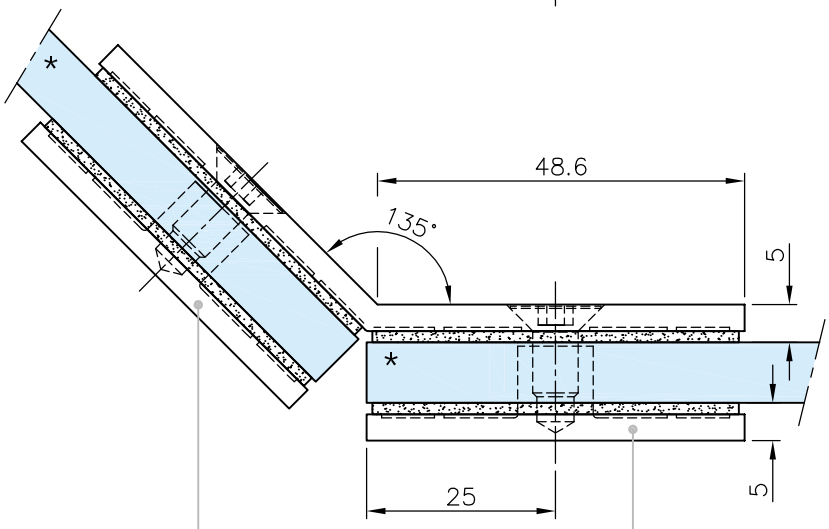

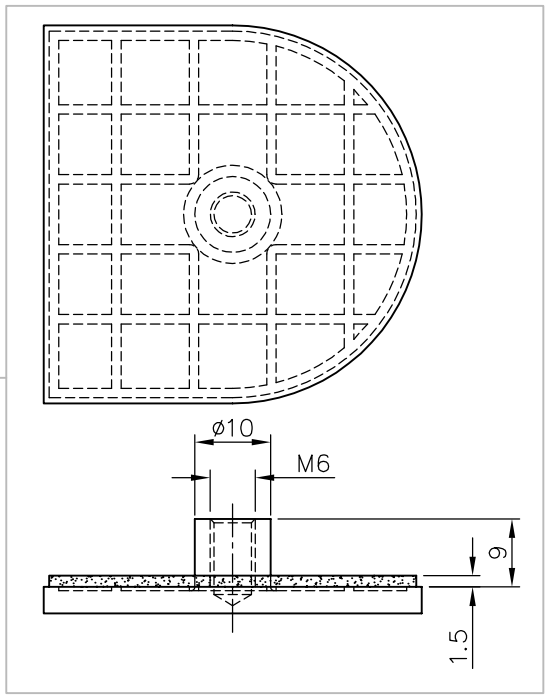

*drawing shows 8mm glass without PVC seals

Stand 18.03.2014

With reservation of printing errors and technical changes. / Druckfehler und technische Änderungen vorbehalten. / Nous ne sommes pas responsable des erreurs d'impression. / Drukfouten en technische veranderingen voorbehouden.

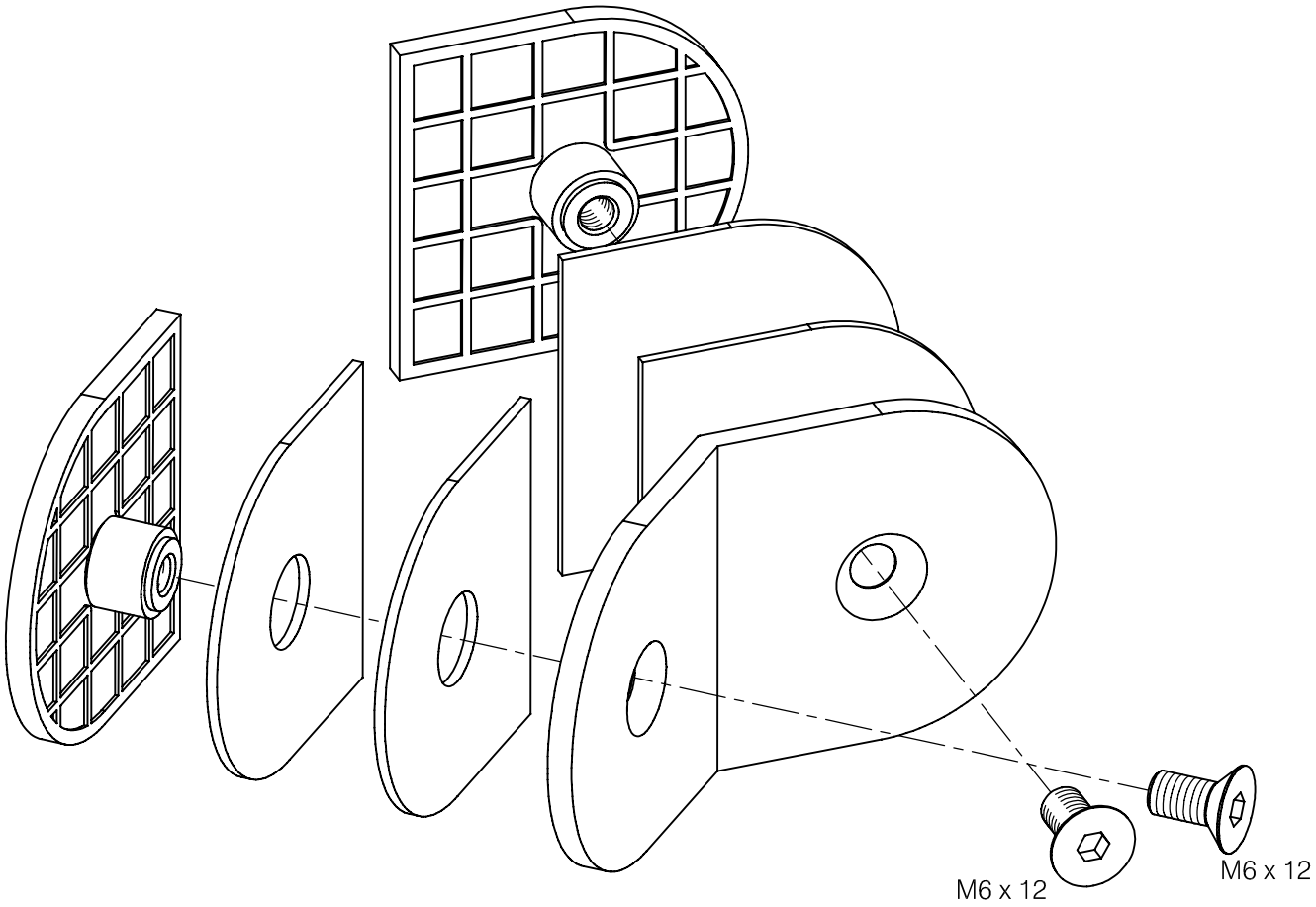

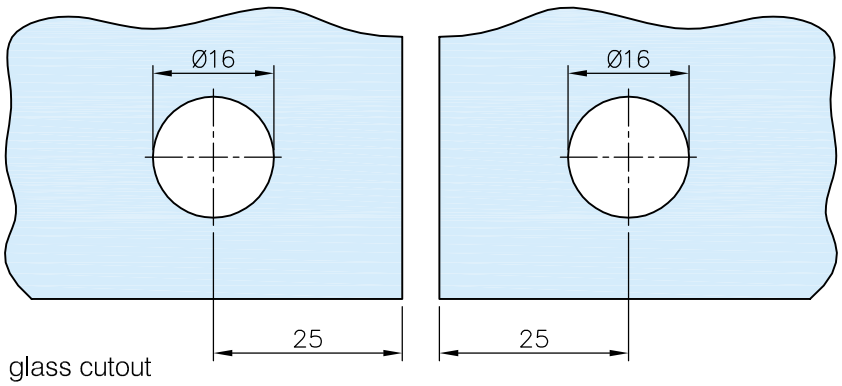

glass cutout

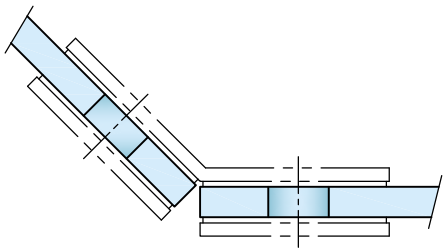

Stand 18.03.2014

With reservation of printing errors and technical changes. / Druckfehler und technische Änderungen vorbehalten. / Nous ne sommes pas responsable des erreurs d'impression. / Druktouten en technische veranderingen voorbehouden.