Montageanleitung:
Schiebetür (pocket door) - 5073

Installation manual:
Sliding door (pocket door) - 5073

Art. 29.5073.252.46

Stand 06.2021

Ausführung:
Options:

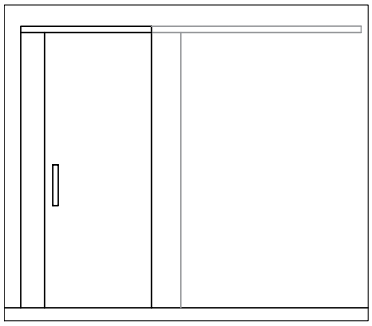

29.5073.252.46

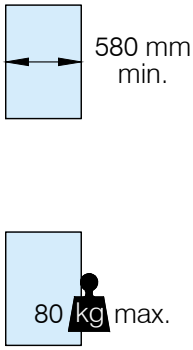

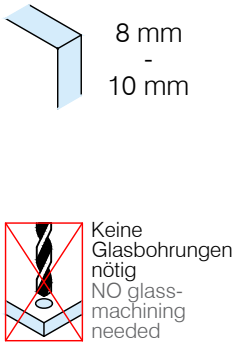

Montagewerkzeug:
Mounting tools:

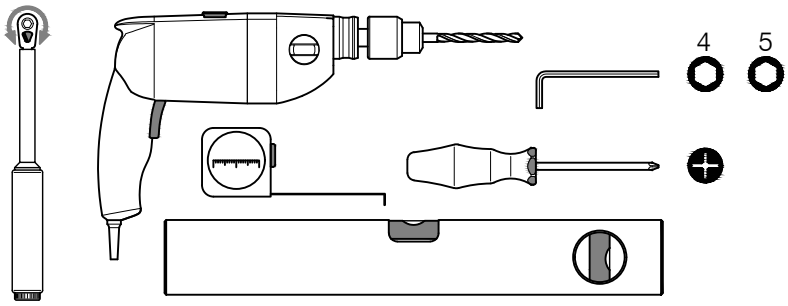

Im Lieferumfang enthalten - Scope of supply

1x 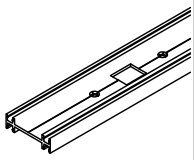	1x 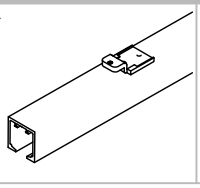	2x 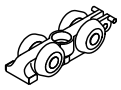	1x 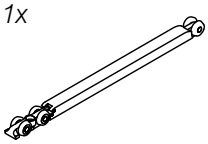	2x 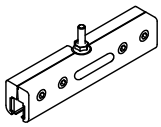	1x 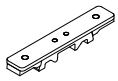

1x 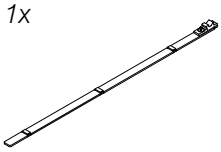	1x	1x 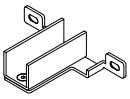	1x	1x 4 mm

Wichtig: Vor der Montage das Glas im Bereich der Klemmfläche reinigen.
Wir empfehlen **G-Fittings** Glasreiniger **art. 91.1800.000.00** - (Keine Verdünnung/Lösemittel verwenden!)

Important: The glass clamping area must be cleaned befor installation.
We recommend **G-Fittings** glass cleaner **art. 91.1800.000.00** - (Do not use thinners/solvents)!

Druckfehler und technische Änderungen vorbehalten / With reservation of printing errors and technical changes.

Abmessungen:
dimensions:

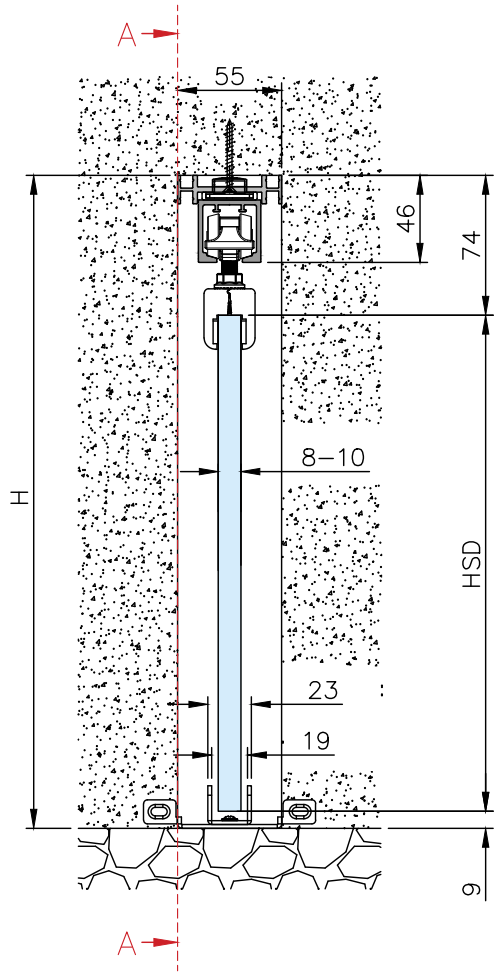

View A–A

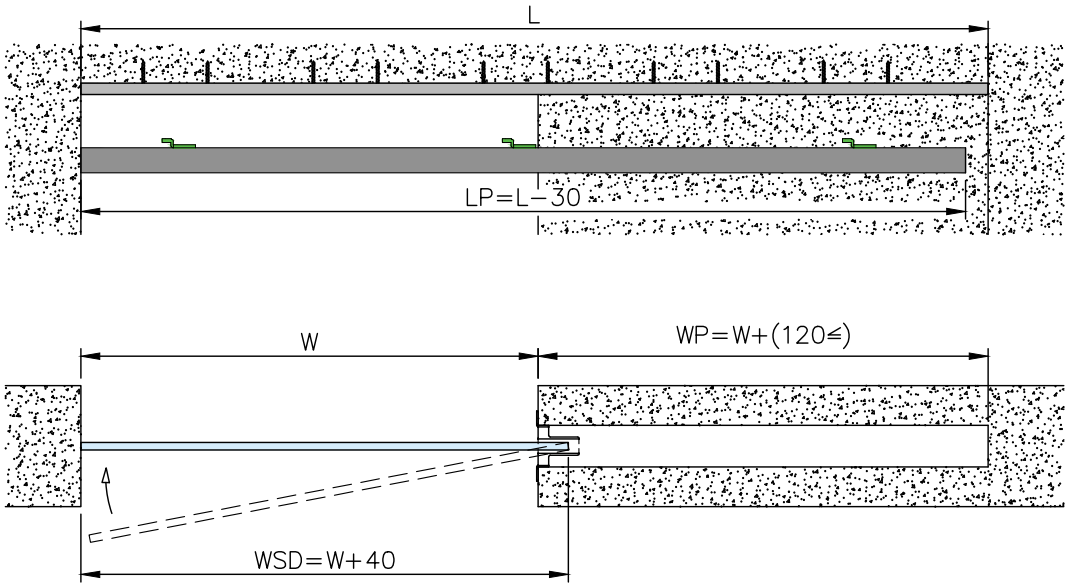

Stand 06.2021

Druckfehler und technische Änderungen vorbehalten / With reservation of printing errors and technical changes.

Stand 06.2021

Profil Montage:
Profile mounting:

1.1 Montageprofil & Laufprofil zuschneiden
Cut mounting profile & track profile to size

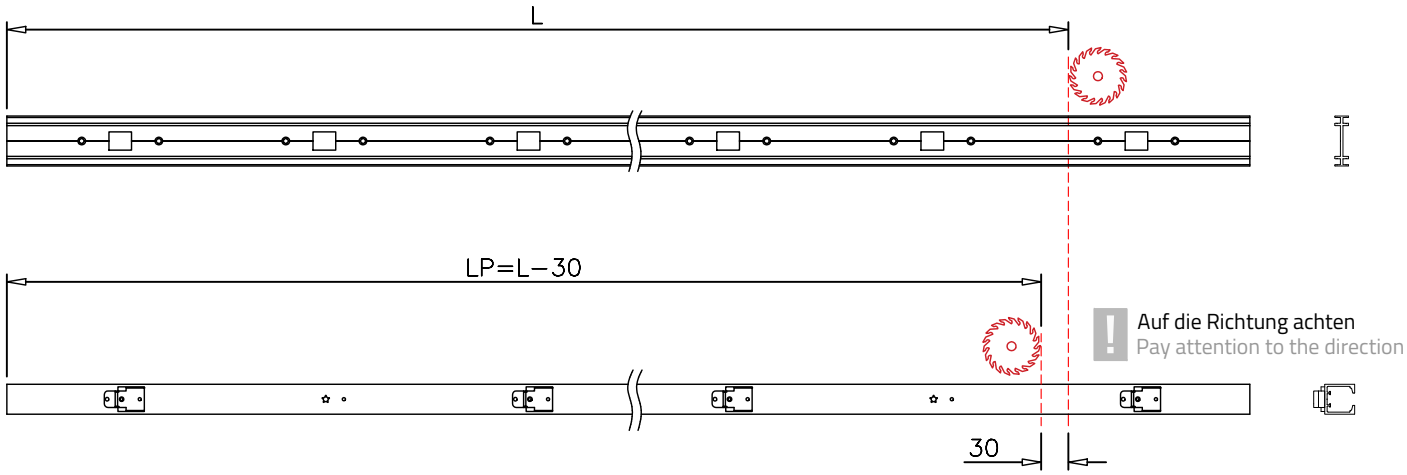

1.2 Montageprofil anschrauben
Screw on mounting profile

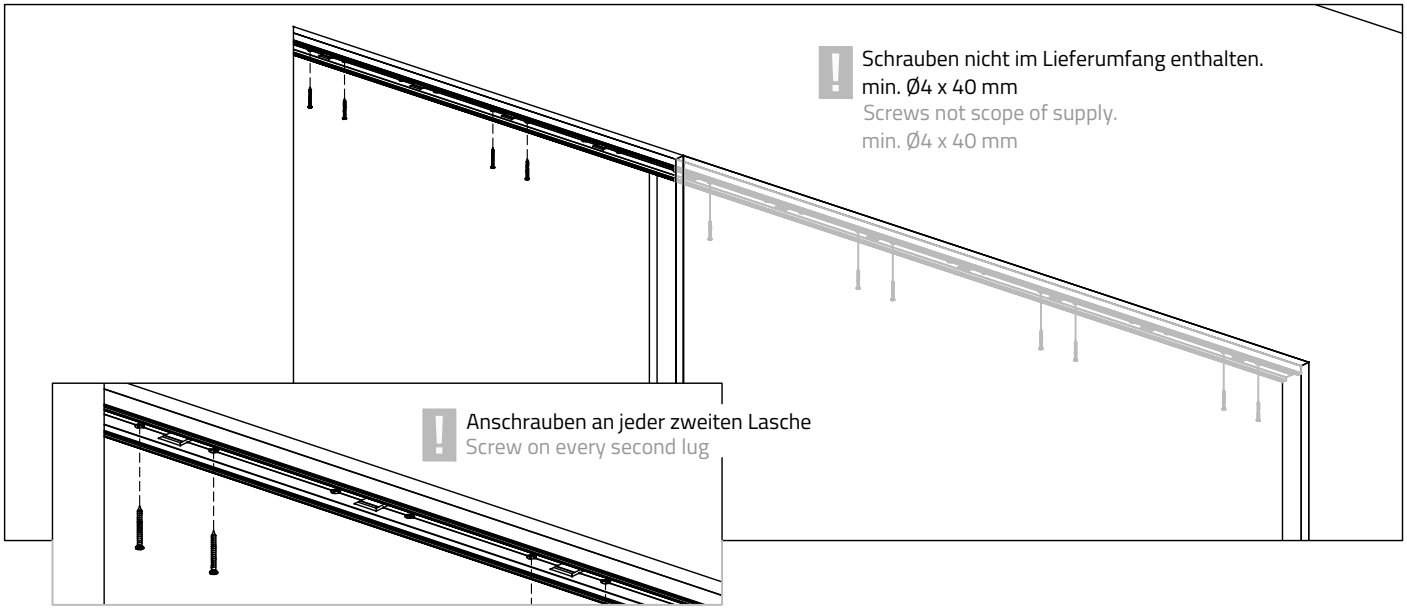

1.3 Laufwagen zusammenbauen
Assemble rollers

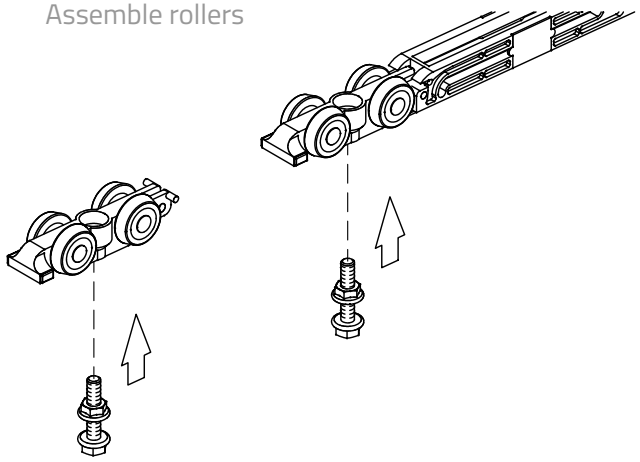

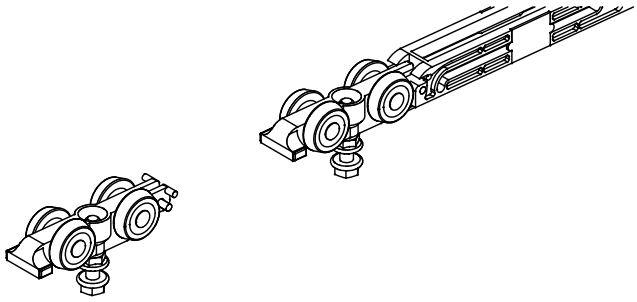

Druckfehler und technische Änderungen vorbehalten / With reservation of printing errors and technical changes.

1.4 Abgebildete Teile in Laufprofil einsetzen
Insert the parts shown in the illustration into track profile

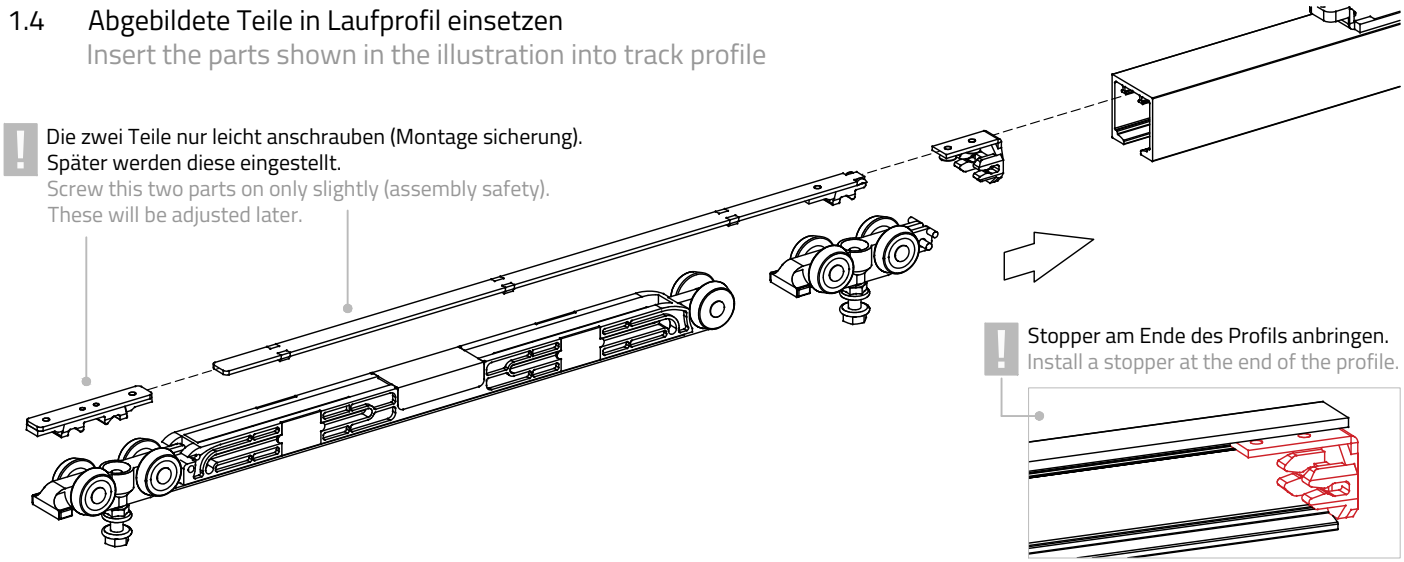

1.5 Laufprofil an das Montageprofil montieren
Mount the track profile to the mounting profile

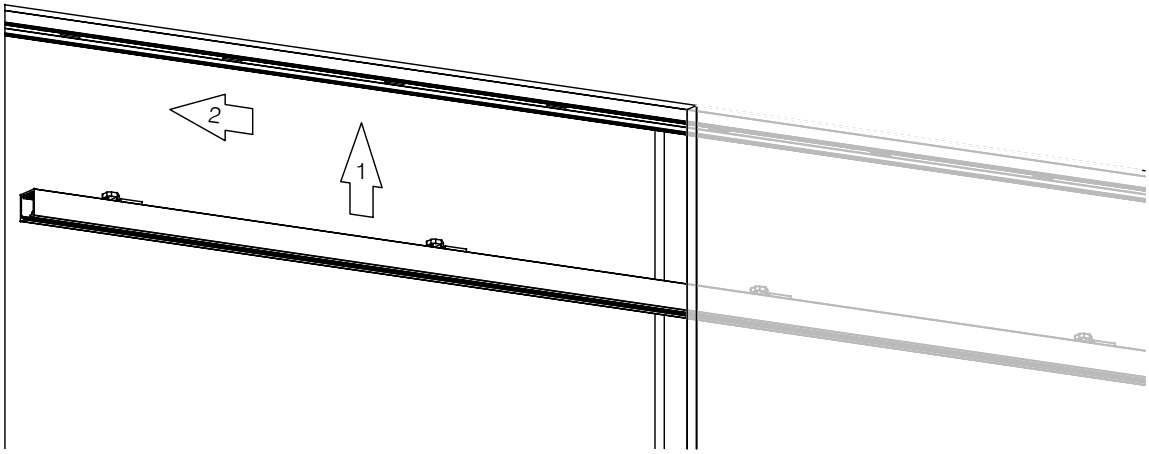

1.5.1

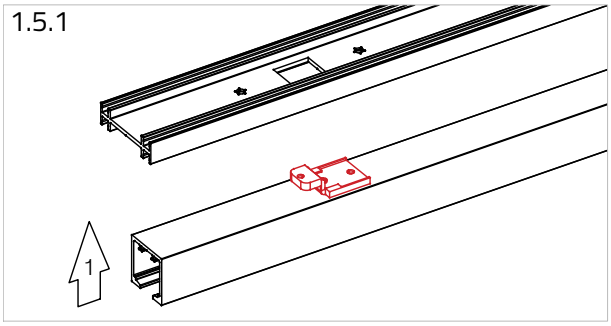

1.5.2

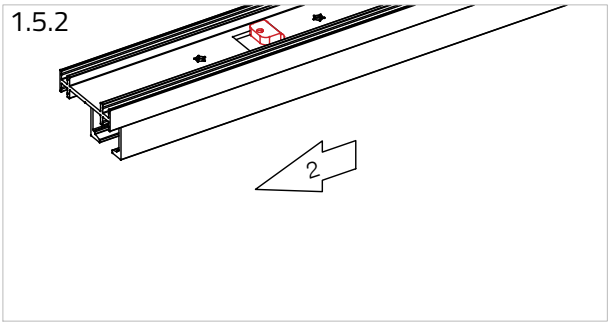

1.5.3

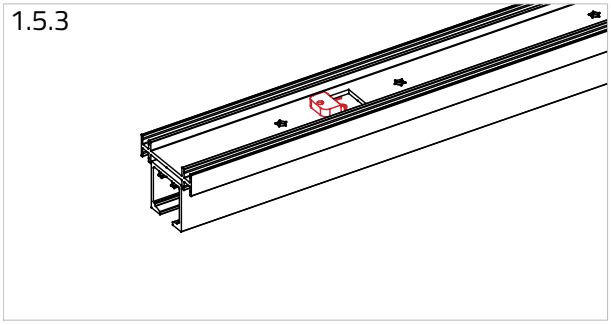

1.5.4

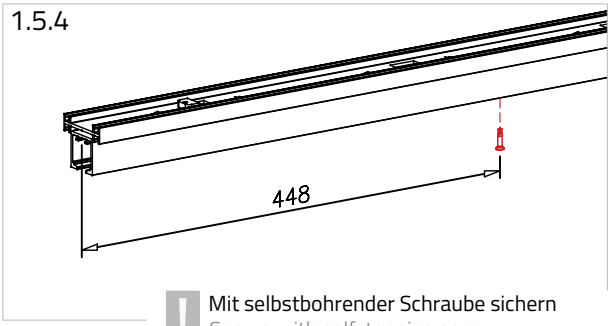

Mit selbstbohrender Schraube sichern
Secure with self-tapping screw

Stand 06.2021

Druckfehler und technische Änderungen vorbehalten / With reservation of printing errors and technical changes.

Vorbereitung der Tür
Door preperation

2.1

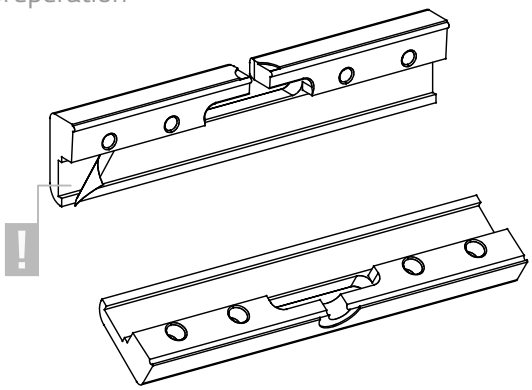

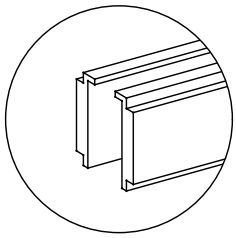

10 mm Glas (dünner)
10 mm glass (thinner)

oder
or

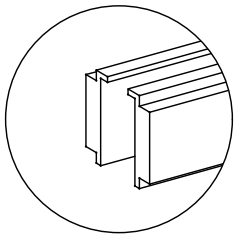

8 mm Glas (dicker)
8 mm glass (thicker)

2.2

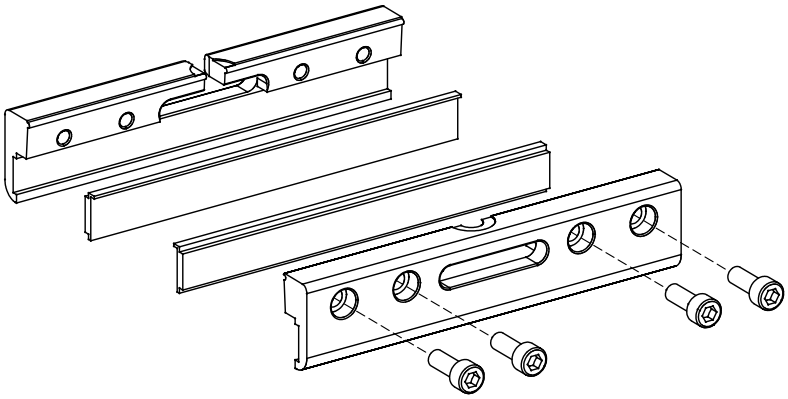

2.3

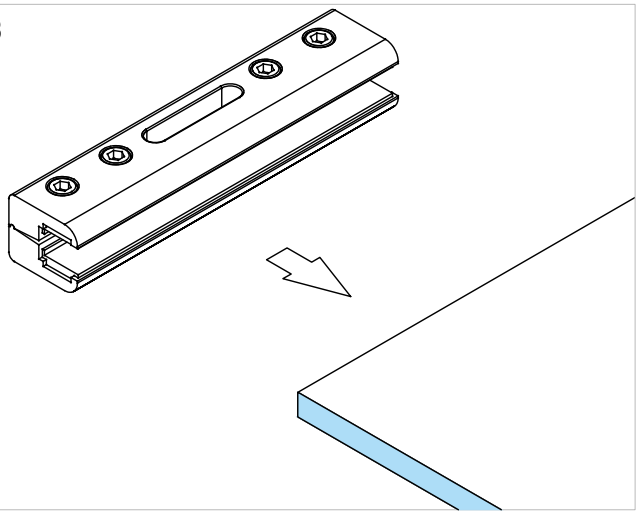

2.4

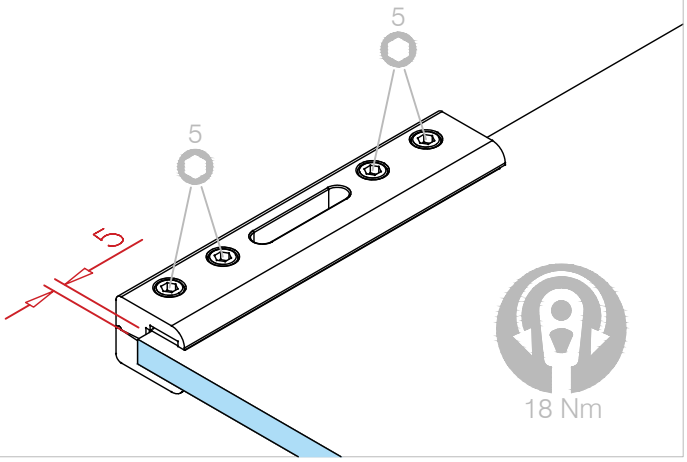

3.1

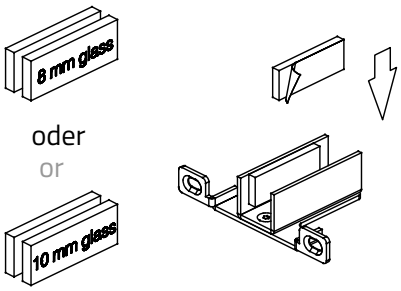

3.2

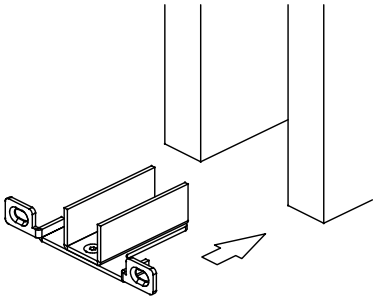

3.3

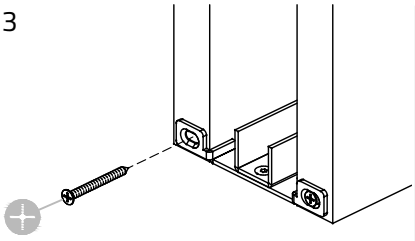

Stand 06.2021

Druckfehler und technische Änderungen vorbehalten / With reservation of printing errors and technical changes.

Montage der Türe
Installation of the door

4.1

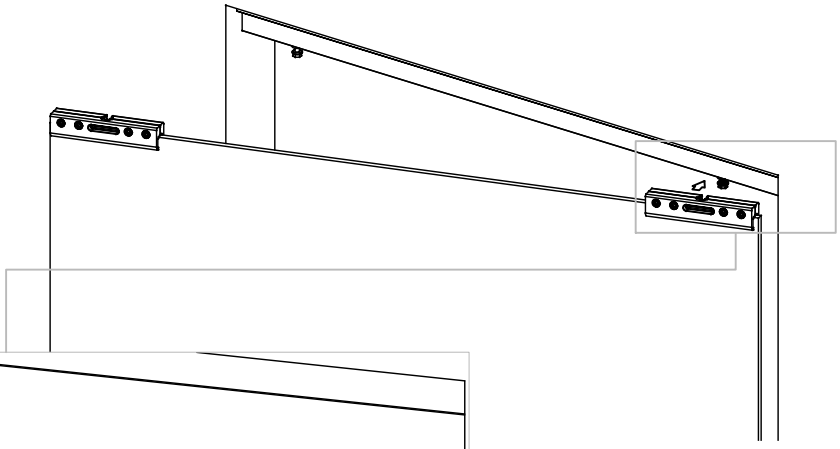

4.1.1

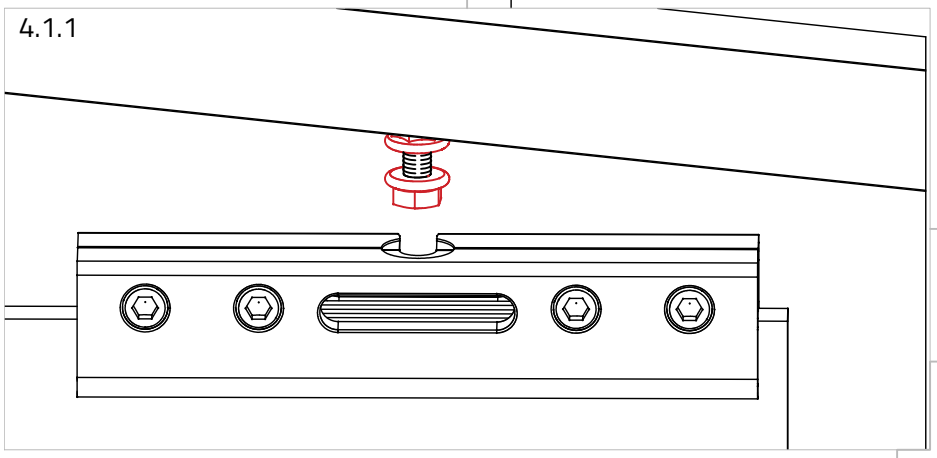

4.1.2

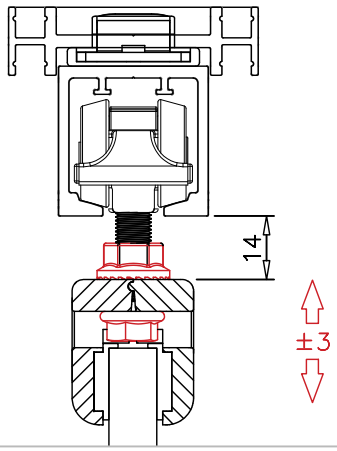

4.1.3

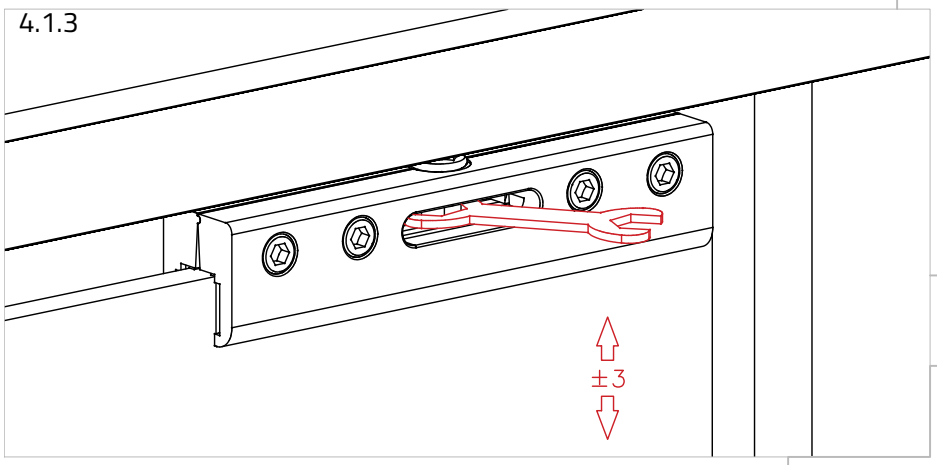

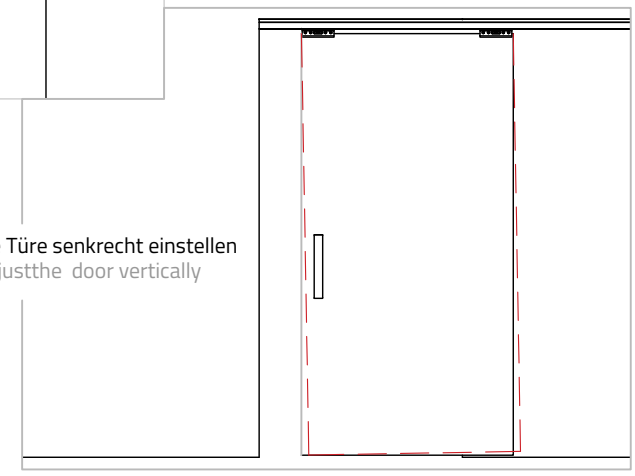

! Die Türe senkrecht einstellen
Adjustthe door vertically

Stand 06.2021

Druckfehler und technische Änderungen vorbehalten / With reservation of printing errors and technical changes.

Einstellen des Dämpferaktivator
Adjustment of the damper aktivator

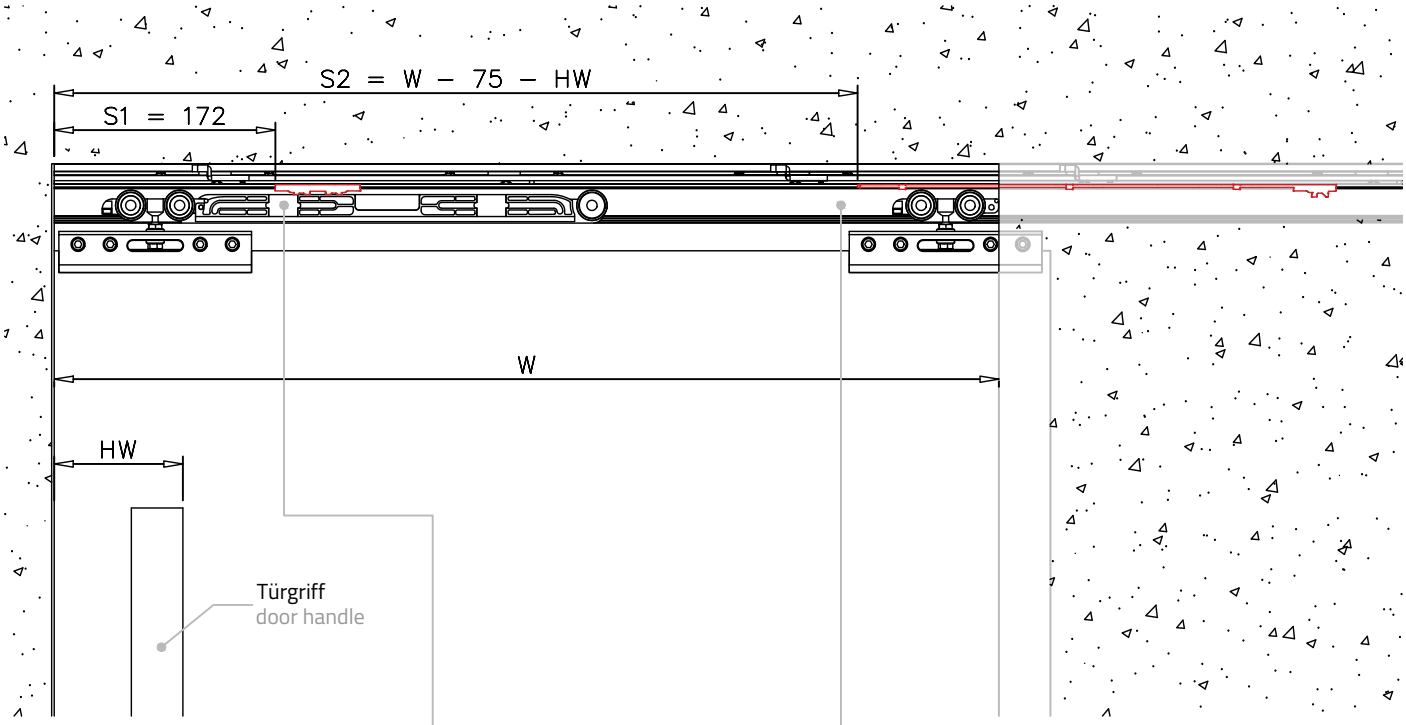

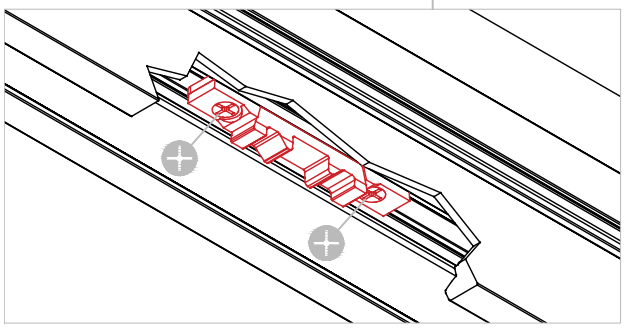

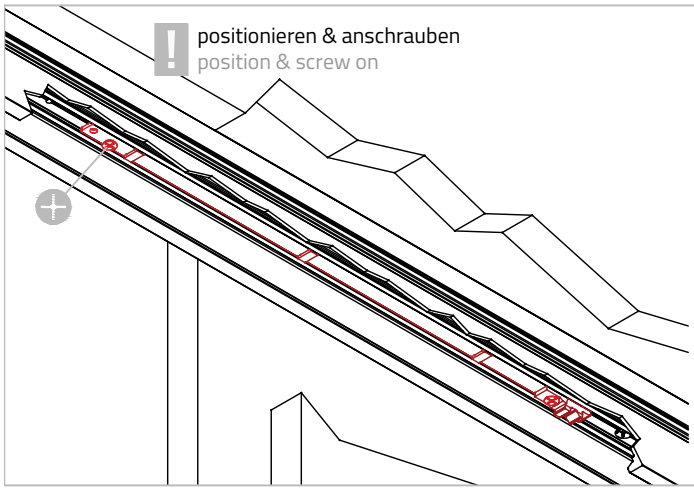

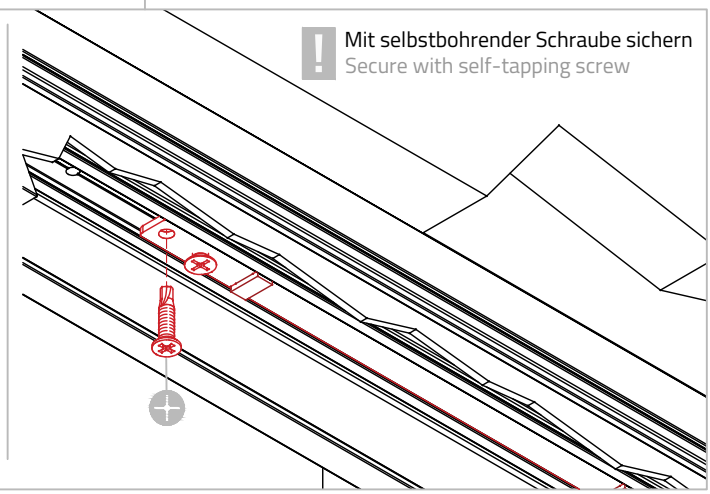

Stand 06.2021

Druckfehler und technische Änderungen vorbehalten / With reservation of printing errors and technical changes.

Optional mit Eingelassenem Griff für Pocket Schiebetüre
optional with retractable handle for pocket door

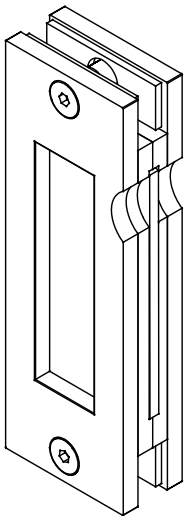

Artikelnummer: 47.4105.120.12
Art.No.: 47.4105.120.12

! Um die volle Breite des Durchgangs ihrer Pocketdoor auszunutzen, empfehlen wir Ihnen, diesen Türgriff
In order to fully utilise the width of the passage of your pocket door, we recommend that you use this door handle.

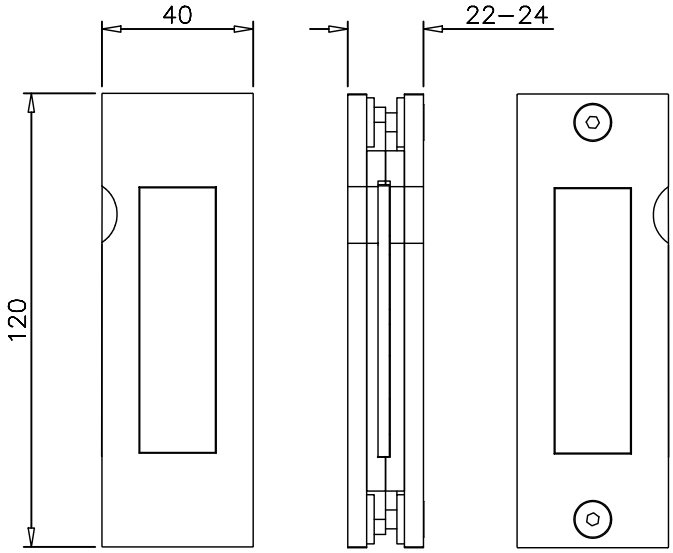

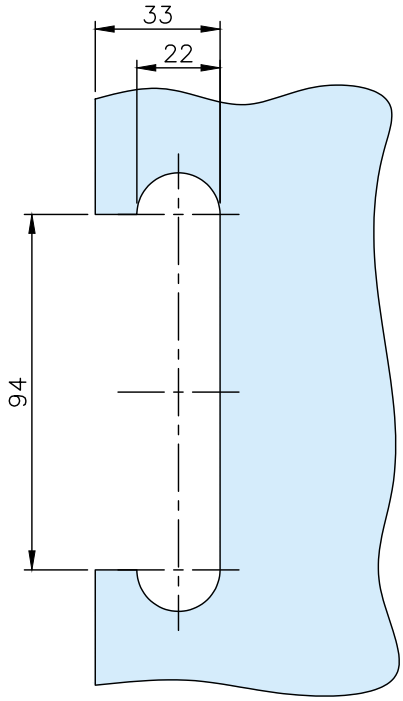

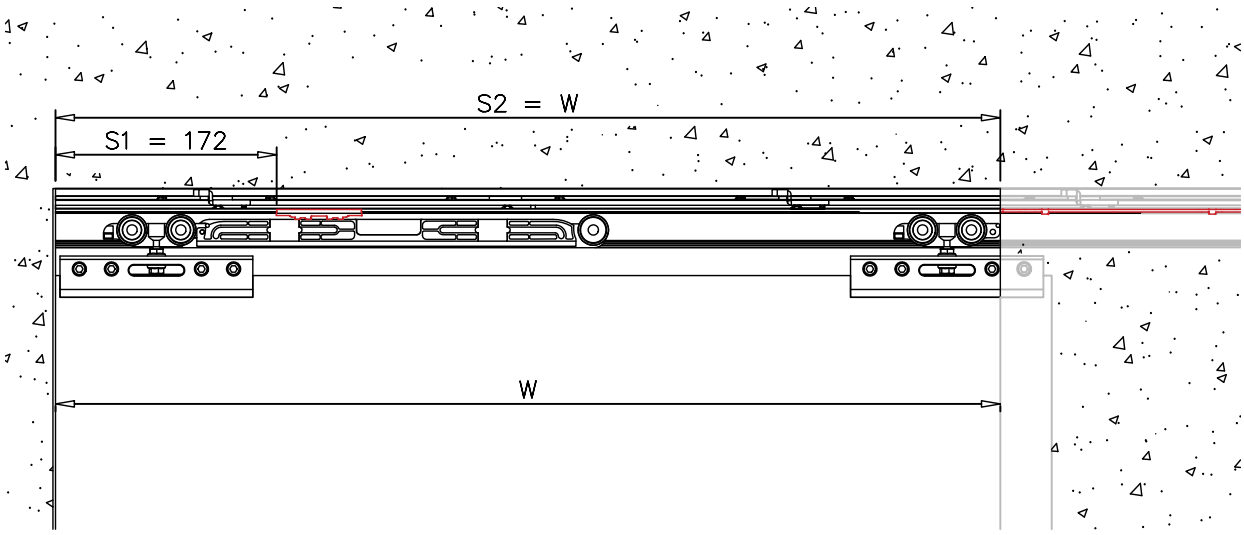

Stand 06.2021

Druckfehler und technische Änderungen vorbehalten / With reservation of printing errors and technical changes.