Montageanleitung:
Glaswandmontageprofil - NADA

Installation manual:
Profile for glass fixing - NADA

Art. 46.1740.400.46
Art. 46.1744.000.00
Art. 46.1745.000.46

Stand 09.2021

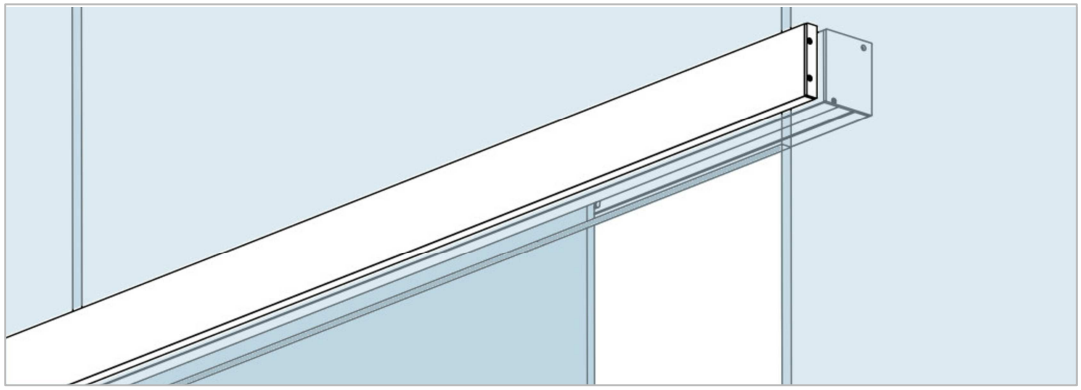

Zur optionalen Benutzung mit der Schiebetür - SINA (5070)
Abmessungen und Montagehinweise der Tür(en), bitte den jeweiligen Anleitungen entnehmen.

For optional use with the sliding door - SINA (5070)
For dimensions and installation instructions of the door(s), please refer to the respective instructions.

29-5070-xxx-xx_manual_G-FITTINGS.pdf

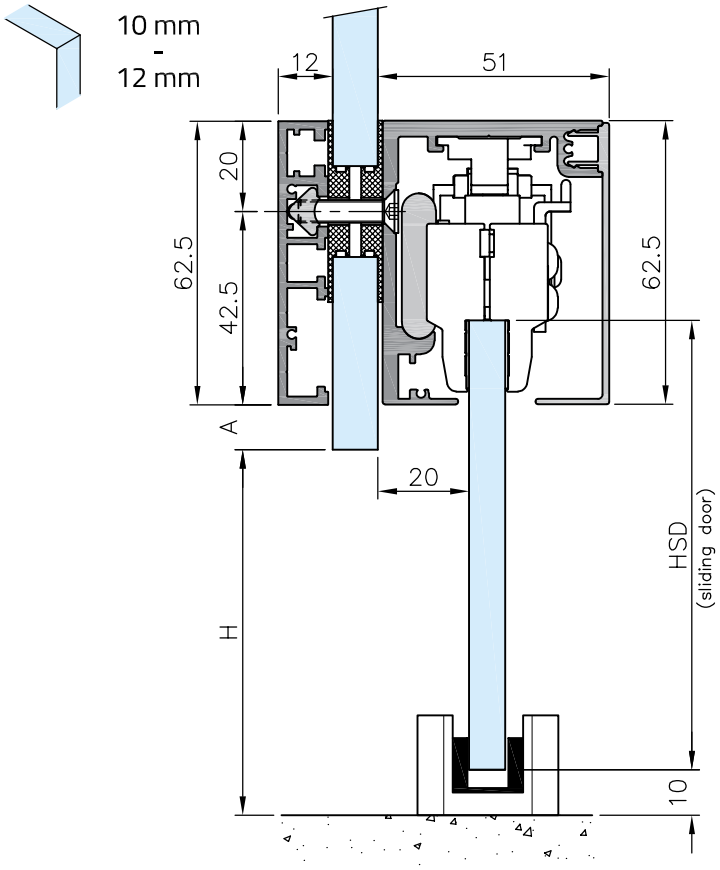

Montage Zubehör - Mounting accessories

46.1740.400.46

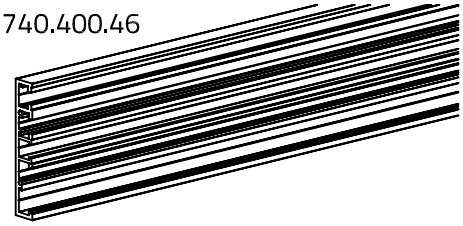

46.1744.000.00

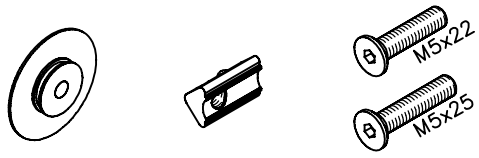

46.1745.000.46

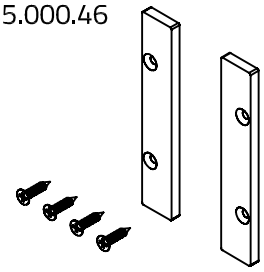

Druckfehler und technische Änderungen vorbehalten / With reservation of printing errors and technical changes.

1. Vorbereitung Glas und Laufschienen:
Preparing glass and sliding door track:

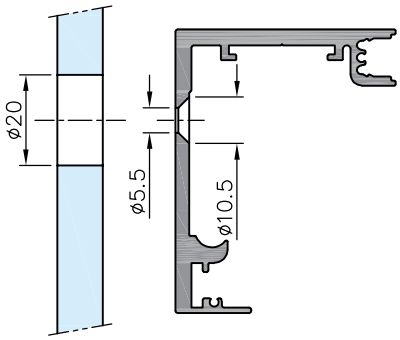

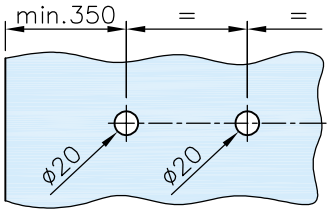

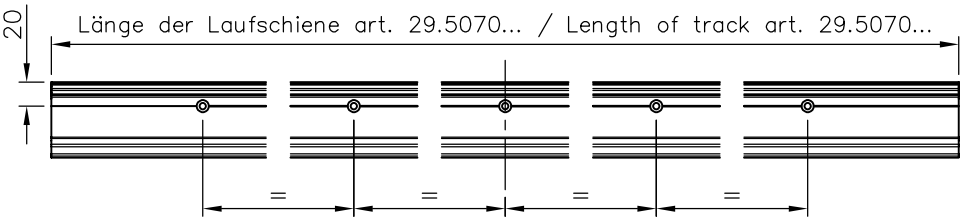

2. Vorbereitung Montageprofil:
Preparing mounting profile:

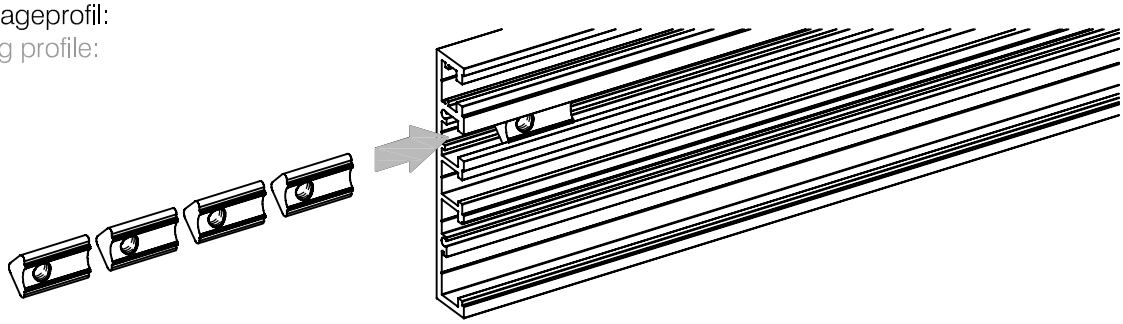

3. Montage:
Installation:

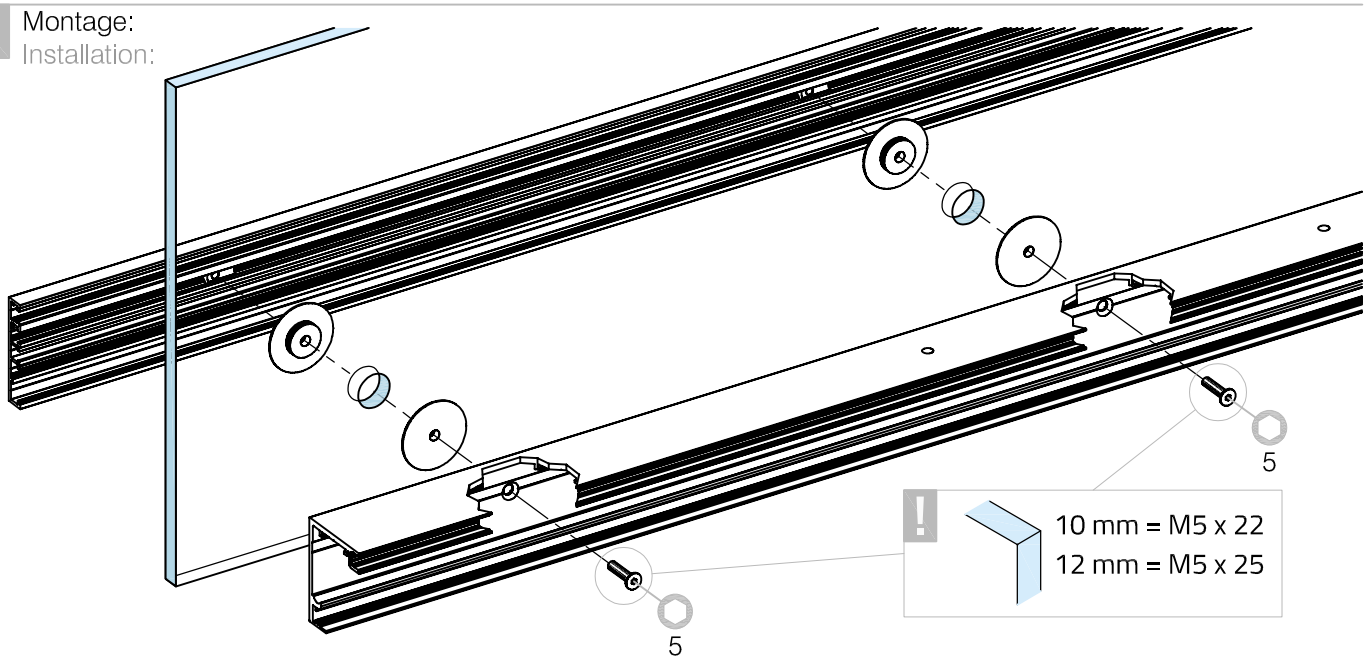

4. Endkappen:
End caps:

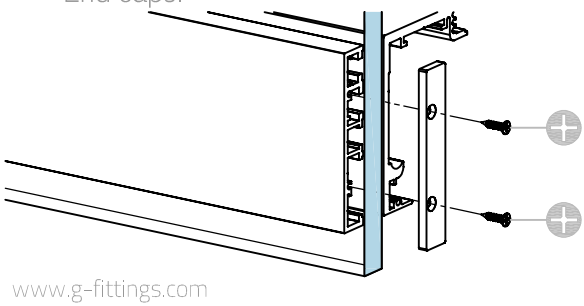

Für die weitere Montage der Schiebetür - SINA (5070) bitte die jeweiligen Anleitungen beachten.

For further installation of the sliding door - SINA (5070) please refer to the respective instructions.

29-5070-xxx-xx_manual_G-FITTINGS.pdf

Stand 09.2021

Druckfehler und technische Änderungen vorbehalten / With reservation of printing errors and technical changes.