Technische Daten:
hydraulisches Glastürschrnier - LIAM

Datasheet:
hydraulic glass door hinge - LIAM

Art. 77414512090-12
Art. 77414512090-26

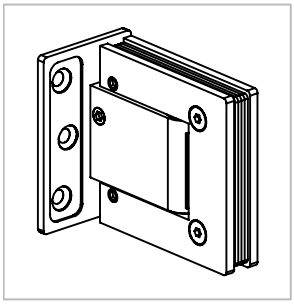

Ausführung: Options:	8 mm - 10mm	1000 mm max.	45 kg max.	DIN links/left + DIN rechts/right

Material: Material:	V2A Stainless steel AISI 304	Gewicht: / Weight: 1,2 kg
Oberflächen: Finish:	Edelstahl-Design Stainless steel design	Anthrazit-Design Anthracite design

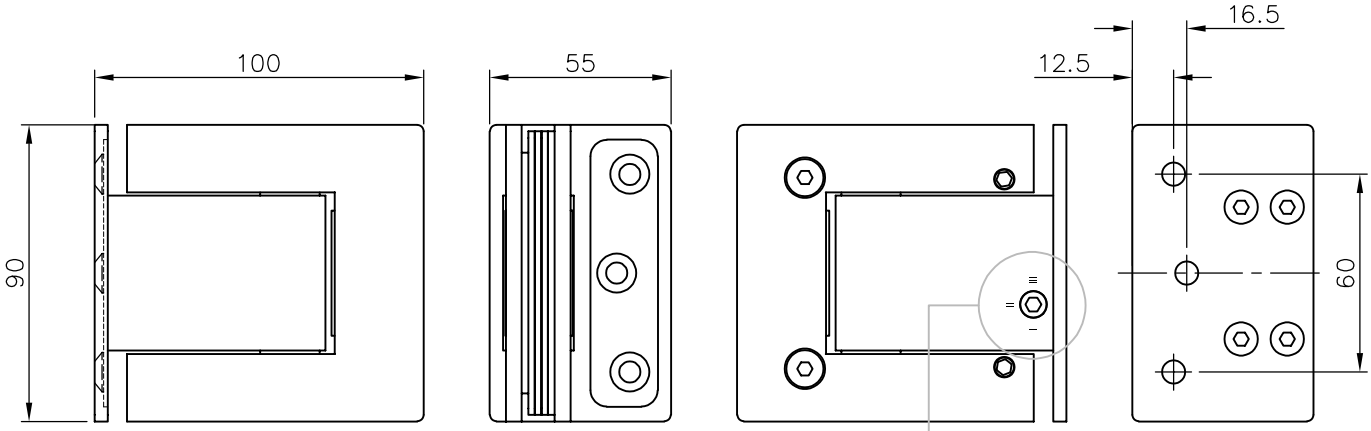

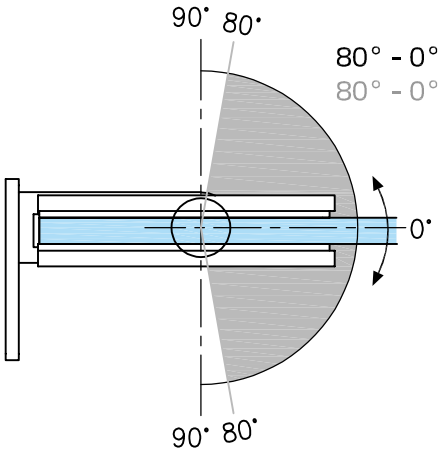

80° - 0° soft close
80° - 0° soft close

85°- 90° Feststellung:
85°- 90° Hold-open function

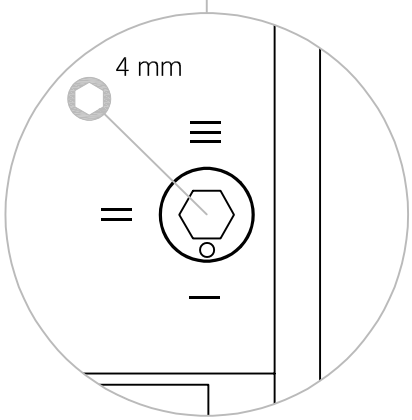

Einstellung der Kraft:
power adjustment:

Stand 04.2022

Druckfehler und technische Änderungen vorbehalten / With reservation of printing errors and technical changes.

Stand 04.2022

Art. 77414512090-12
Art. 77414512090-26

Glasbearbeitung:
Glass preparation:

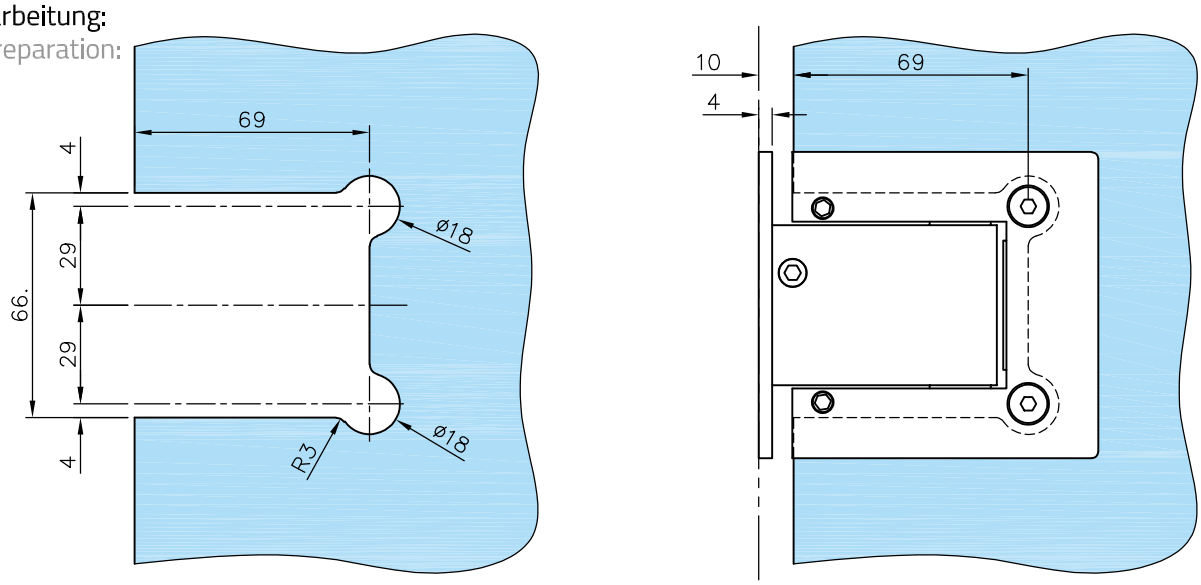

Zusammenbau:
Assembly:

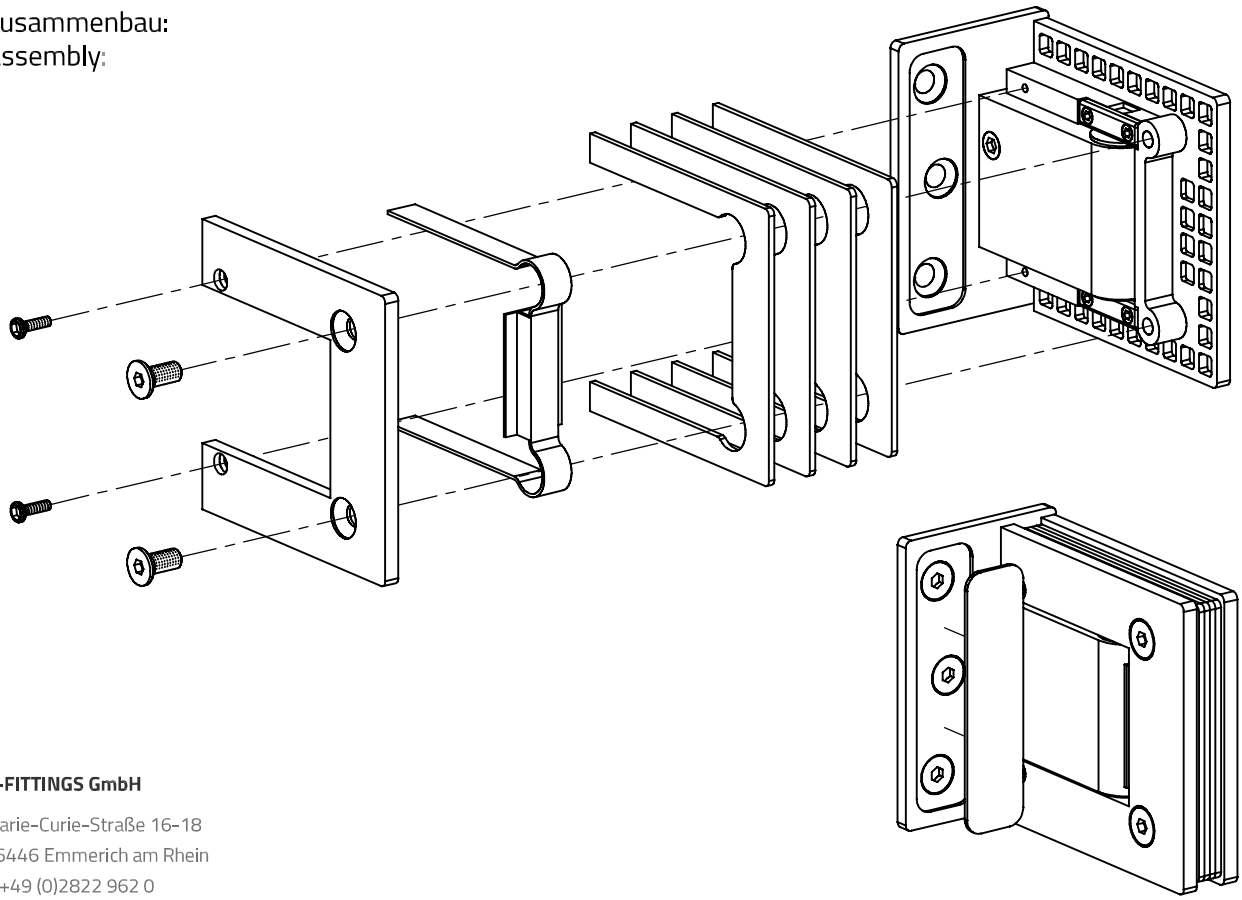

G-FITTINGS GmbH

Marie-Curie-Straße 16-18
46446 Emmerich am Rhein
T +49 (0)2822 962 0
F +49 (0)2822 962 221
E sales@g-fittings.com

Druckfehler und technische Änderungen vorbehalten / With reservation of printing errors and technical changes.