Technische Daten:
Glasplattenträger - GRETE

Datasheet:
Glass shelf support - GRETE

Art. 77221108000-20
Art. 77221108000-23

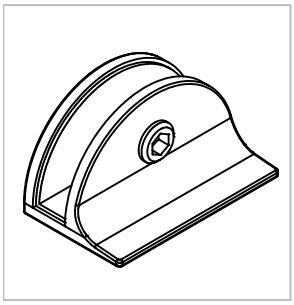

Ausführung:
Options:

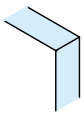

6 mm
-
8 mm

Material: Material:	Zinkdruckguss (Zamack) zinc casting (zamack)	Gewicht: / Weight: 0,068 kg
Oberflächen: Finish:	Edelstahl-Design stainless steel design	Chrom-Design Chrome design

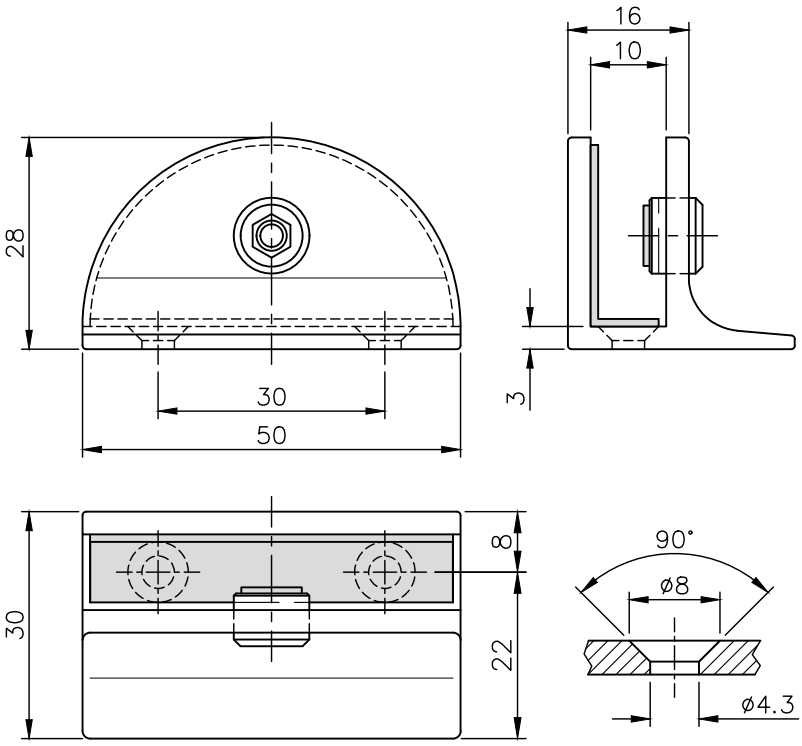

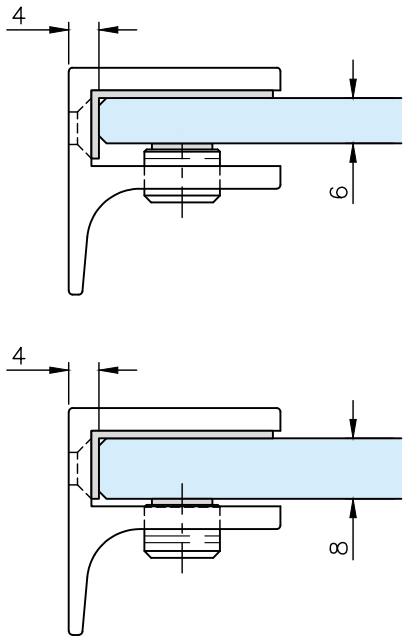

EPDM Einlage / Klemmdichtung
EPDM inlay / clamping gasket

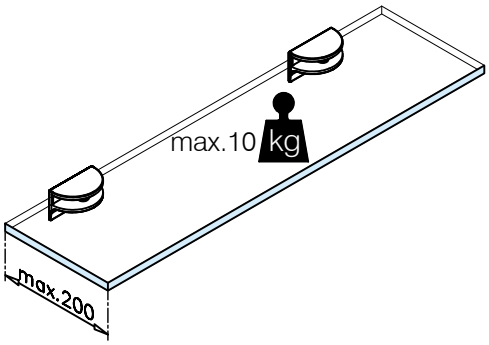

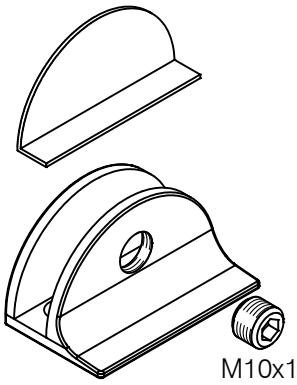

G-FITTINGS GmbH
Marie-Curie-Straße 16-18
46446 Emmerich am Rhein
T +49 (0)2822 962 0
E sales@g-fittings.com

Stand 11.2026
Druckfehler und technische Änderungen vorbehalten / With reservation of printing errors and technical changes.