Technische Daten:
Schwertträger für Glasvordach - ZACHARY

Datasheet:
Sword style brackets for glass canopy - ZACHARY

Art. 77440300000-12

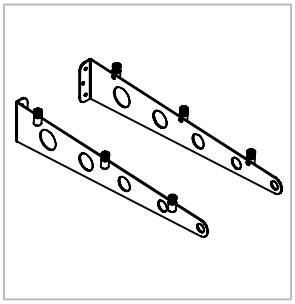

Ausführung: / Options:	12 mm 12.76 mm 16.76mm 17.52mm	expanse 1000mm
Material: / Material:	V2A Stainless steel AISI 304	Gewicht: / Weight: 6,5 kg
Oberflächen: / Finish:	Edelstahl-Design Stainless steel design	

Glasbearbeitung:
Glass preparation:

! Glasbearbeitung für ein Beispiel Vordach 1400 x 1000mm
Glas nicht im Lieferumfang enthalten.
Glass preparation for an example canopy 1400 x 1000mm
Glass not scope of supply.

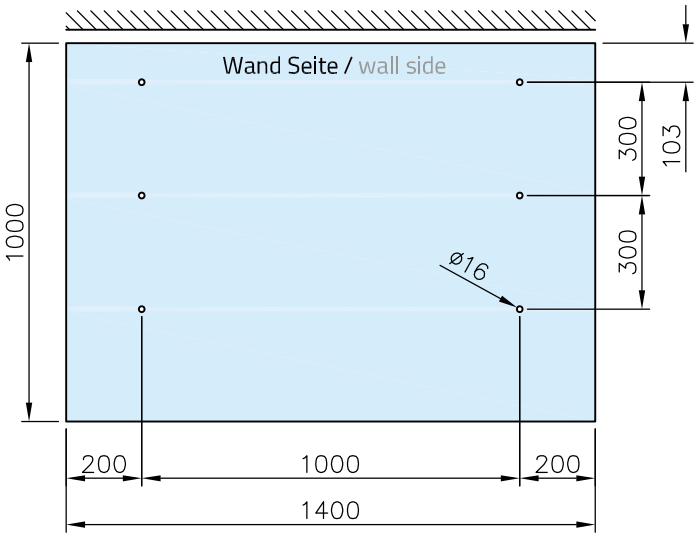

Die Vordach-Schwertträger sind mit statisch geeigneten Befestigungs-Ankern an der Wand zu befestigen. Dabei müssen alle Montage Bohrlöcher benutzt werden. Die Träger sollten als Bohrschablone benutzt werden.
Die Verwendbarkeit der Schrauben muss grundsätzlich vom Monteur geprüft und der Beschaffenheit des tragenden Baukörpers angepasst werden. Wir übernehmen ausdrücklich keine Haftung für Schäden die aus unsachgemäßer Montage resultieren.
Die Montage sollte nur von einem Fachmann durchgeführt werden.

The canopy sword-brackets must fasten to the wall with statically suitable fixing anchors. All mounting holes must be used. May use the brackets back plate as drilling template
The usability of the screws must always be checked by the installer and adapted to the condition of the load-bearing structure. We expressly accept no liability for damage resulting from improper installation. Installation should only be carried out by a specialist.

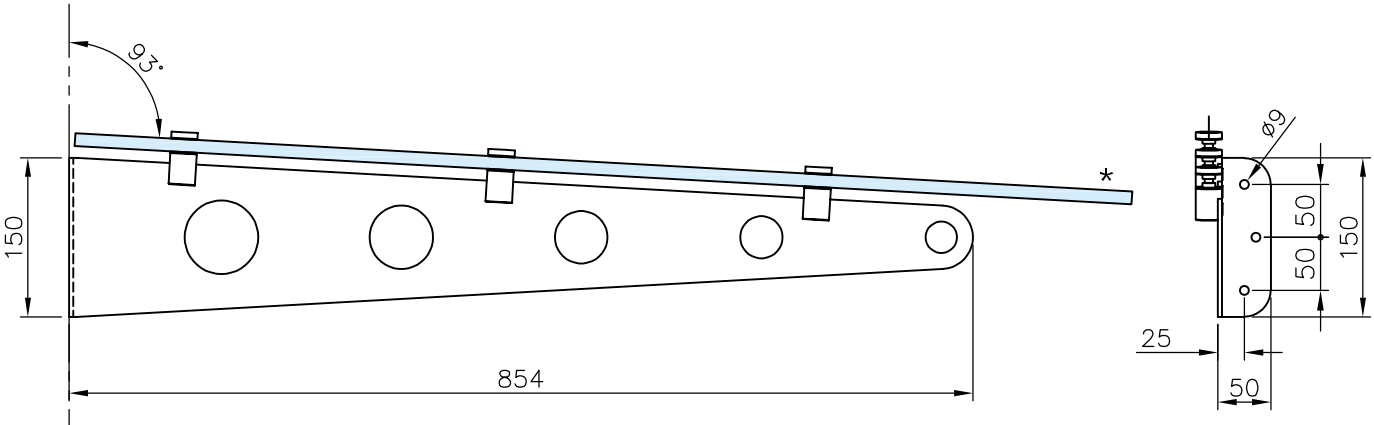

*drawing shows 12 mm glass

Stand 04.2017
Druckfehler und technische Änderungen vorbehalten / With reservation of printing errors and technical changes.