Technische Daten:
Glasplattenträger - KORA

Datasheet:
Glass shelf support - KORA

Art. 77221015000-20

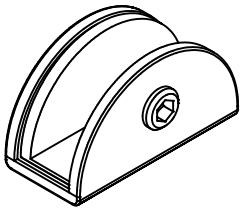

Ausführung:
Options:

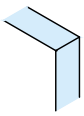

10 mm
-
15 mm

Material: Material:	Zinkdruckguss (Zamack) zinc casting (zamack)	Gewicht: / Weight: 0,061 kg
Oberflächen: Finish:	Edelstahl-Design stainless steel design	

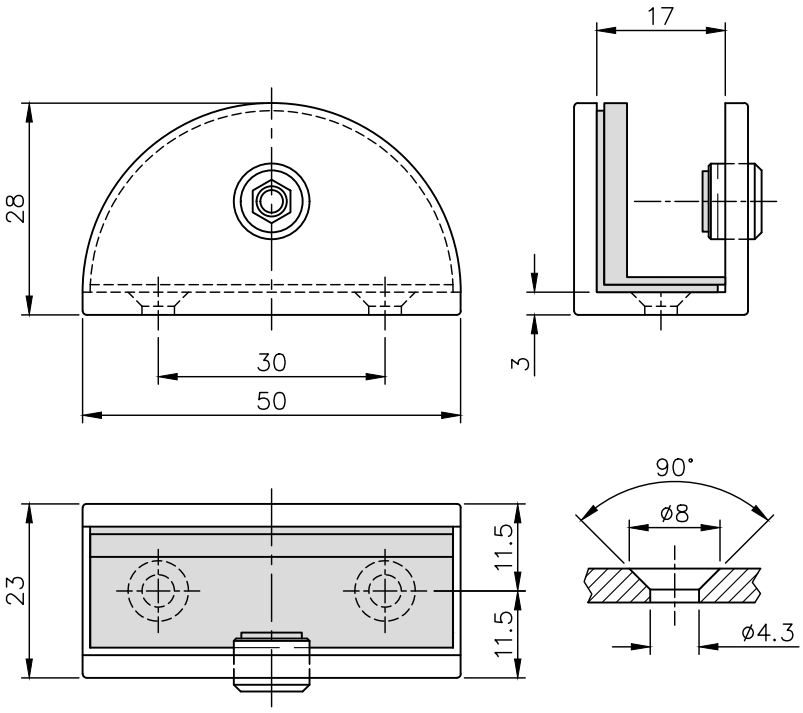

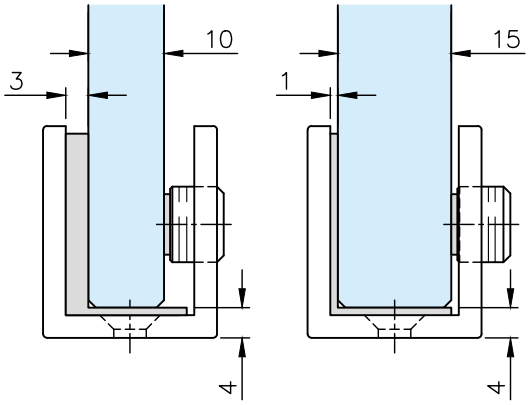

EPDM Einlage / Klemmdichtung
EPDM inlay / clamping gasket

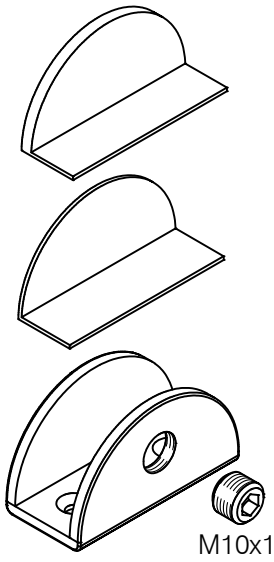

G-FITTINGS GmbH
Marie-Curie-Straße 16-18
46446 Emmerich am Rhein
T +49 (0)2822 962 0
E sales@g-fittings.com

Stand 11.2026

Druckfehler und technische Änderungen vorbehalten / With reservation of printing errors and technical changes.